mabe

冷凍冷蔵庫仕様・外形寸法図

型式　MNM224JLG

仕様			
型式名			MNM224JLG
材質	外装		本体：鋼板 ｴﾅﾒﾙ焼付け/ﾁｬｺｰﾙｸﾞﾚｰ ドア：ステンレス
	内装		ABS樹脂
質量 (kg)			112
外形寸法 (mm)	幅・奥行・高さ		913x 805(755) x1780 ()はﾊﾝﾄﾞﾙを除く
	扉を開けた時の最大奥行		1200
	搬入時最小幅高		380 x 1770
定格内容量 (L)	総内容積		664
	冷凍室		223
	冷蔵室		441
電気定格	相・電圧・周波数		単相・115V　50Hz/60Hz
	消費電力 (W)	電動機	115/115
		電熱機	475/475
年平均の消費電力量 50Hz/60Hz(kWh/年)			684/684
冷却方法			冷気循環方式（間接冷却）
冷却時の霜取	方式		強制
	操作		自動開始・自動終了
	蒸発		強制
アイスメーカー	設備		ｶｽﾀﾑﾃﾞｨｽﾍﾟﾝｻｰ付（角氷・粒氷・水）
	接続口管径		1/4インチ・オスネジ
設置方式	ビルト・イン		可
	ローラーキャスター		付
霜付防止方法			コンデンサー・ループ式
ド ア 閉 鎖			マグネット・ガスケット
断熱材			ウレタンフォーム（シクロペンタン）
備考	純正の昇圧トランスを接続して使用すること。 飲料水源（上水道）とだけ接続すること。		

※ご注意
自動製氷器（アイスメーカー）およびディスペンサーが標準装備されています。
冬季凍結の恐れのない場所に据え付けてください。
凍結の恐れのある場合にやむを得ず据え付ける場合は、断熱材やヒーター追加等凍結防止対策を施してください。また、水抜きも行ってください。

上面図

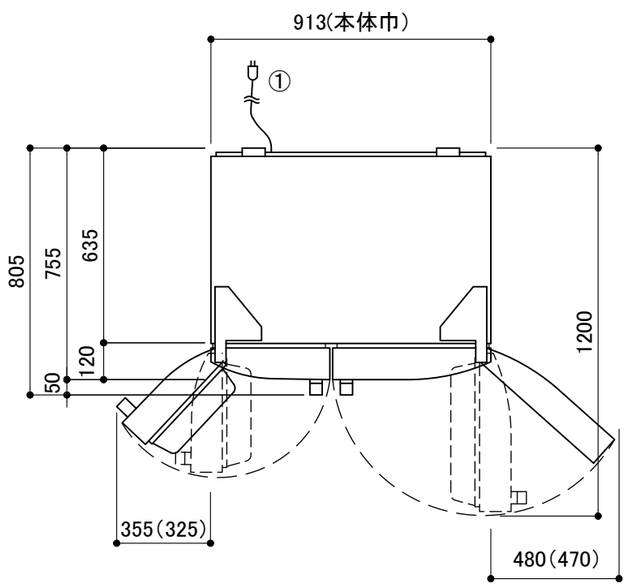

正面図

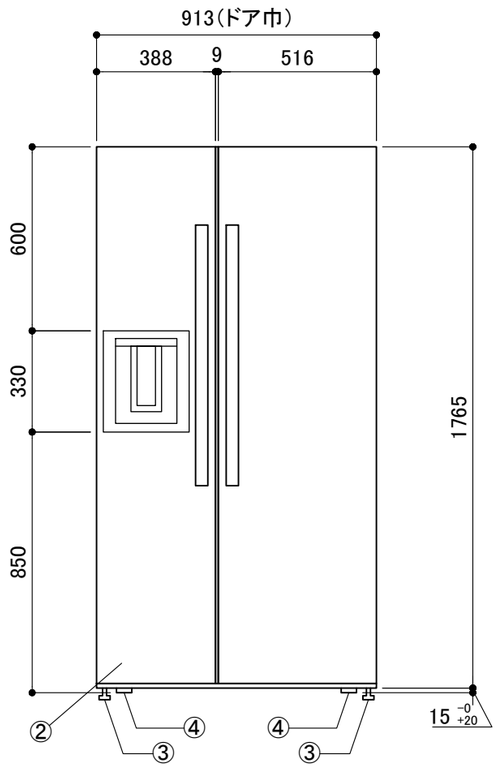

側面図

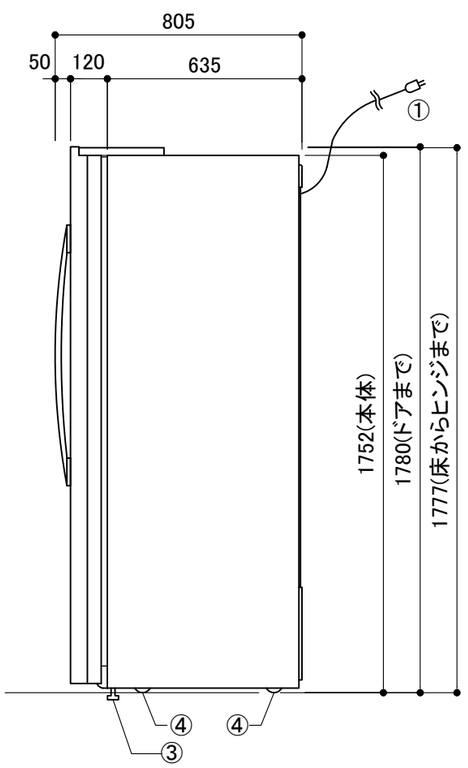

※(　)内数字は、庫内引き出し取り出し可能な寸法
※ﾄﾗﾝｽの外形寸法：幅95mm x 奥行95mm x 高さ70mm
※必要最小放熱スペース(壁面より)
　上面26m/両側面4mm/背面50mm-(側面か背面に給水ﾊﾞﾙﾌﾞｽﾍﾟｰｽ必要)

※自動で扉が閉まるように前輪キャスターを上げ後傾するように設置して下さい
※給水バルブは、必ずお客様ご自身で開閉できる位置に設けてください

アイスメーカー仕様		
水圧	(MPa)	0.15-0.60
1回の使用水量	(cc)	100
1回にできる氷の量	(g)	100
24時間に出来る氷の平均量	(kg)	1.4-1.8
氷の出来る時間	(分)	75-100
注)このアイスメーカーは、冷凍室の温度が-10℃以下になりませんと動作いたしません。		

No.	部品名	個数
①	電源コード(後面)　2.8m　アース線含む	1
②	アイスメーカー配管接続口(後面)1/4″オスネジ [接続後、配管留め金具に固定]	1
③	前脚水平調整キャスター　15 -0 +20 mm	2
④	後脚固定ローラー　15mm	4

吉岡電気工業株式会社